10280.01.12.00 СБ

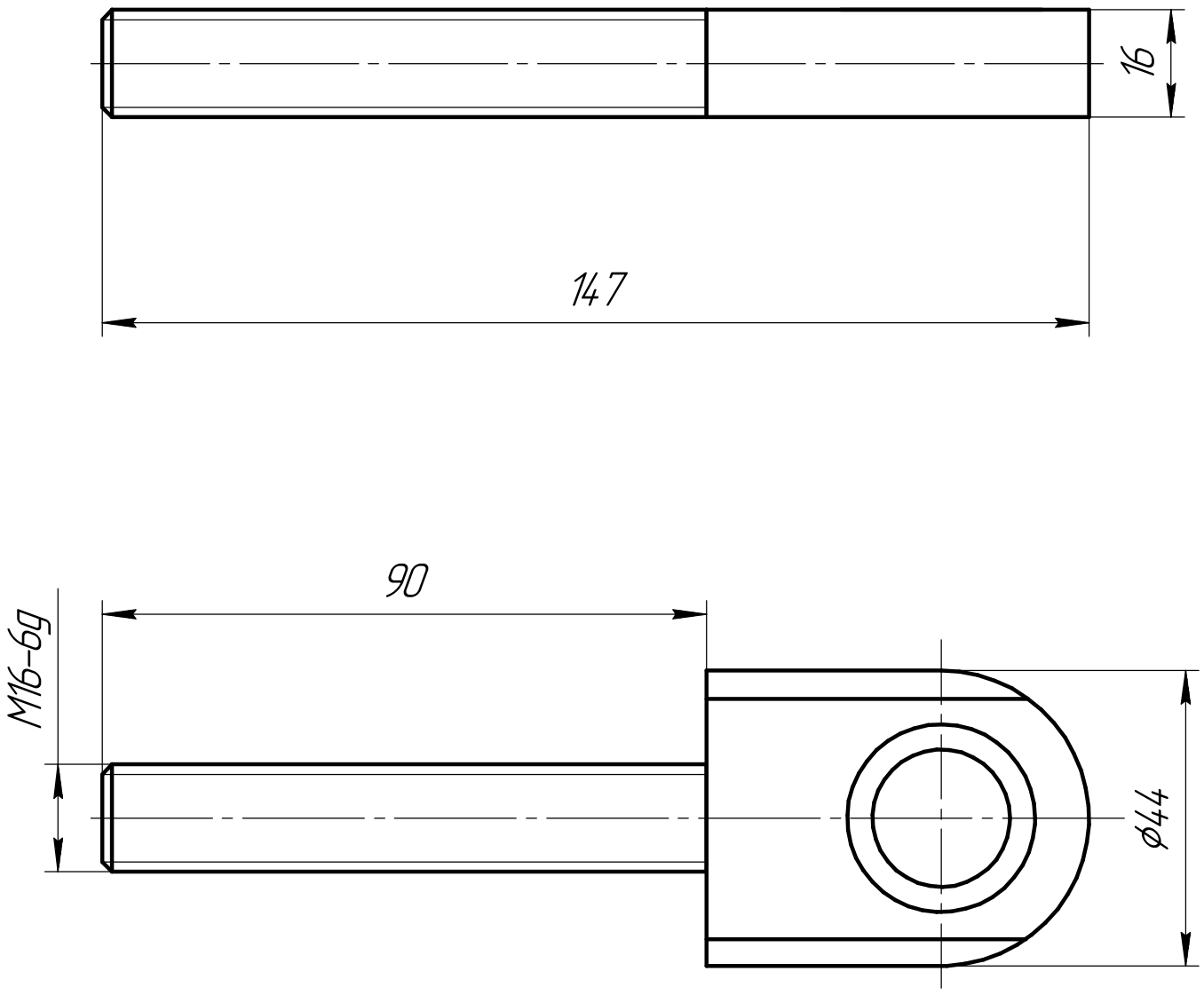

Размеры для справок

Изм.	Лист	№ докум.	Подп.	Дата
Разраб.		Порохов		05.2024
Пров.		Бурянин		05.2024
Т.контр.		Ижик		05.2024
Н.контр.		Бурянин		05.2024
Утв.		Куклев		05.2024

10280.01.12.00 СБ

Наконечник

Лит.	Масса	Масштаб
	0,4	1:1
Лист	Листов	

ООО"КОРАД-МО"

Все права защищены, конфиденциально.
Этот документ, а также все важное ноу-хау, связанное с ним, принадлежит ООО "КОРАД-МО".

Перв. примен.

Справ. №

Подп. и дата

Инв. № дубл.

Взам. инв. №

Подп. и дата

Инв. № подл.

Копировал

Формат А4