ООО "КОРАД-МО"
Научно-производствнная компания

105005, г. Москва, а/я 18
Тел./факс: +7 (495) 777-95-43
E-mail: info@corad.ru
www.corad.ru

Форсунка водяная 90°

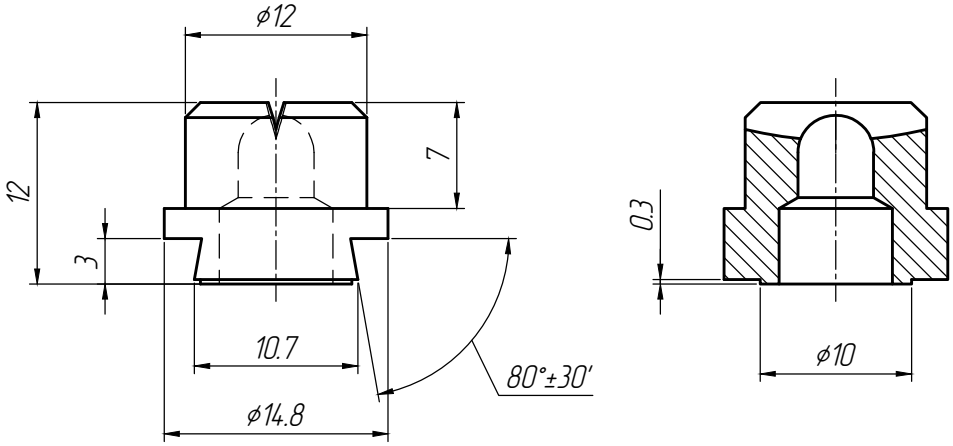

10278.00.01

- Угол раскрытия факела - 90°
- Материал - Латунь ЛС59-1 ГОСТ15527-2004
- Масса - 0,01 кг

Для получения дополнительной информации свяжитесь с представителем ООО "КОРАД-МО".
Возможно изменение размеров по просьбе заказчика.